平成27年熊本県少年の部国体一次予選
兼九州ジュニアテニス選手権大会熊本県予選

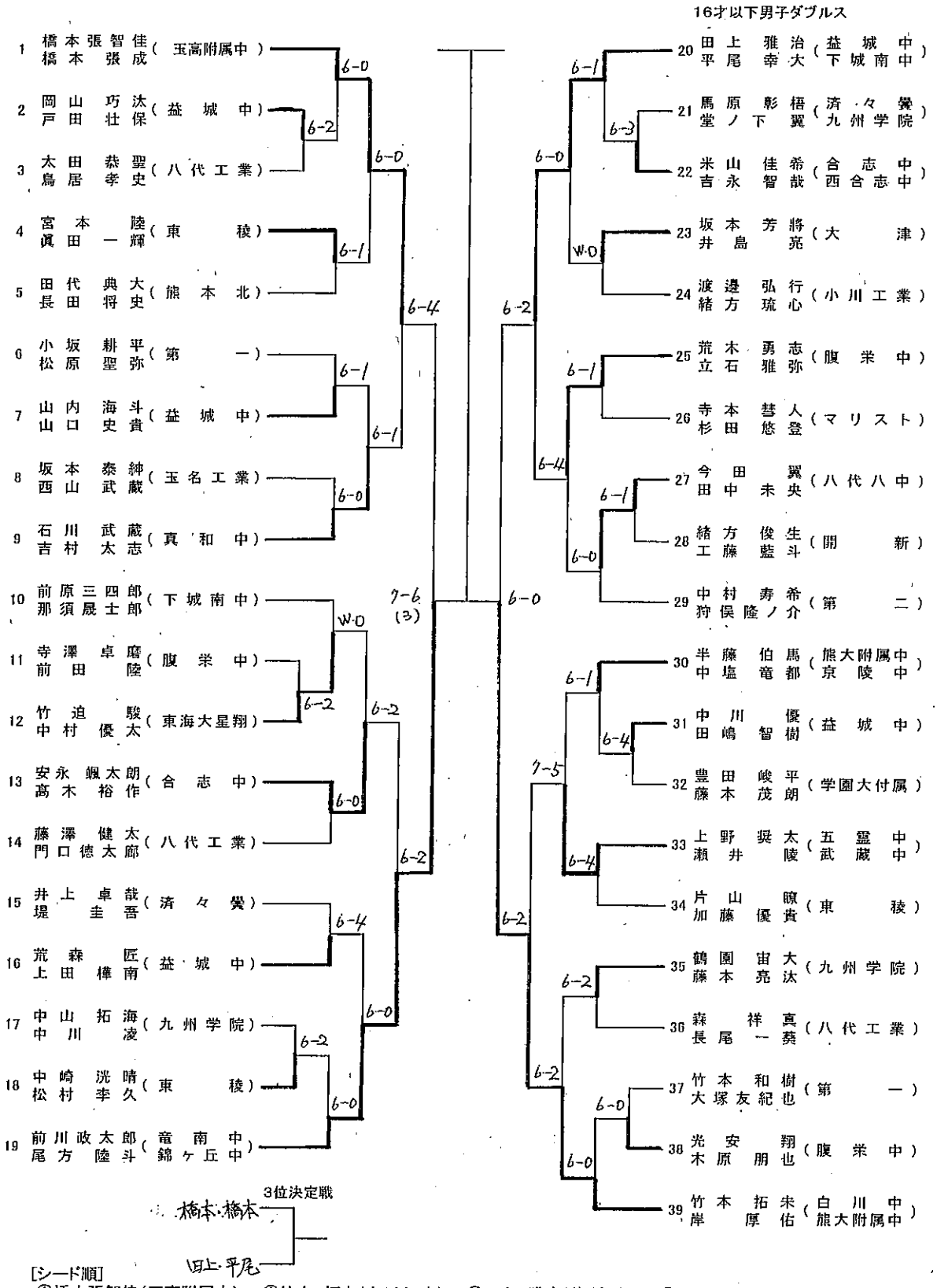

[シード順]
①橋本張智佳(玉高附属中) 橋本 張成　②竹本 拓未(白 川 中) 岸 厚佑(熊大附属中)　③田上 雅治(益城中) 平尾 幸大(下城南中)　④前川政太郎(竜南中) 尾方 陸斗(錦ヶ丘中)