平成26年度　熊本県高等学校総合体育大会テニス競技大会

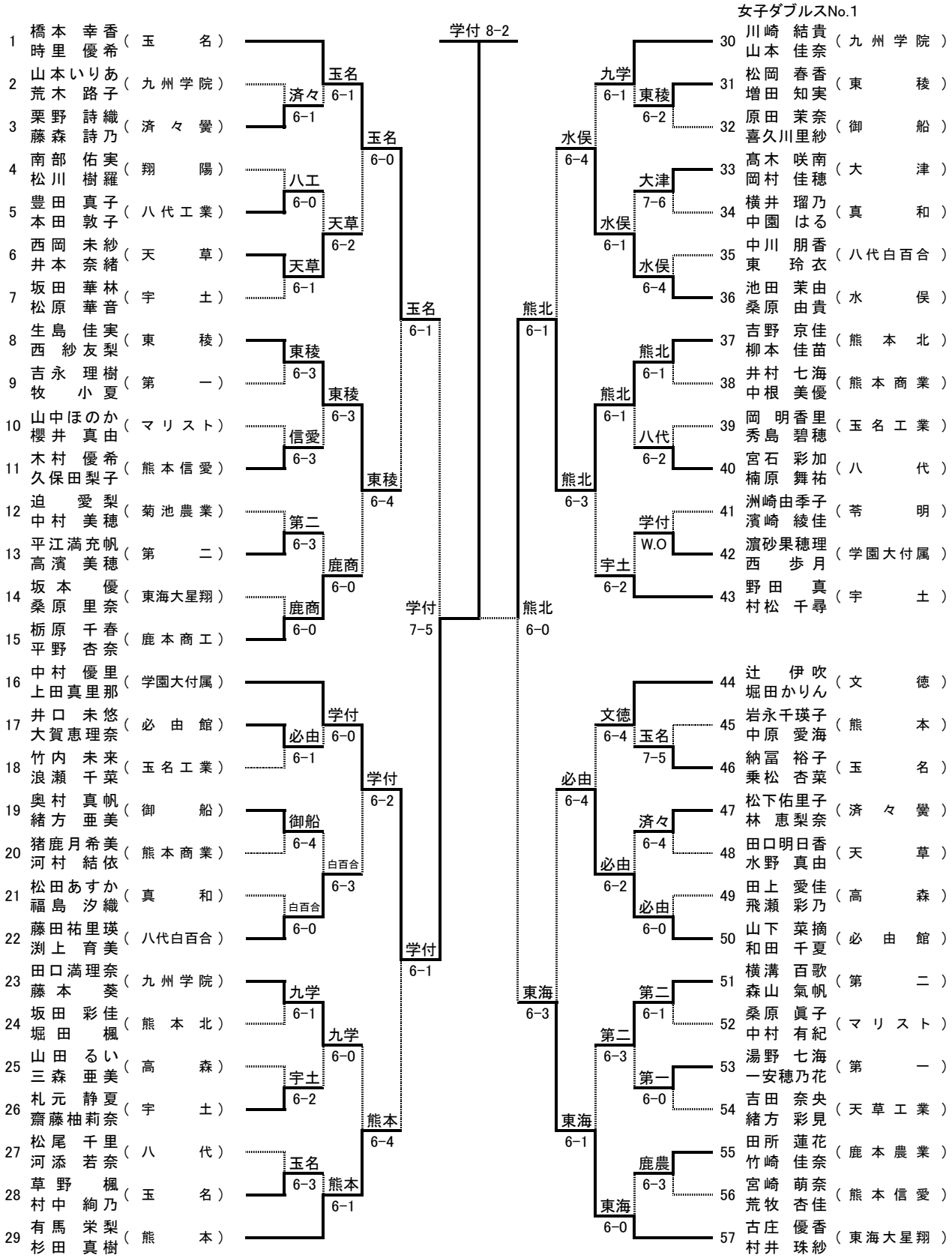

[シード順]

①橋本 幸香(玉名) 時里 優希
②大海 朋佳(九州学院) 林 成美
③金田 芽惟(第一) 谷川 奈々 村井 珠紗
④古庄 優香(東海星翔)
⑤川崎 結貴(九州学院) 山本 佳奈
⑥元田 玲(熊本) 小原 美幸
⑦中本 麻子(宇土) 宮田有利子
⑧有馬 栄梨(熊本) 杉田 真樹
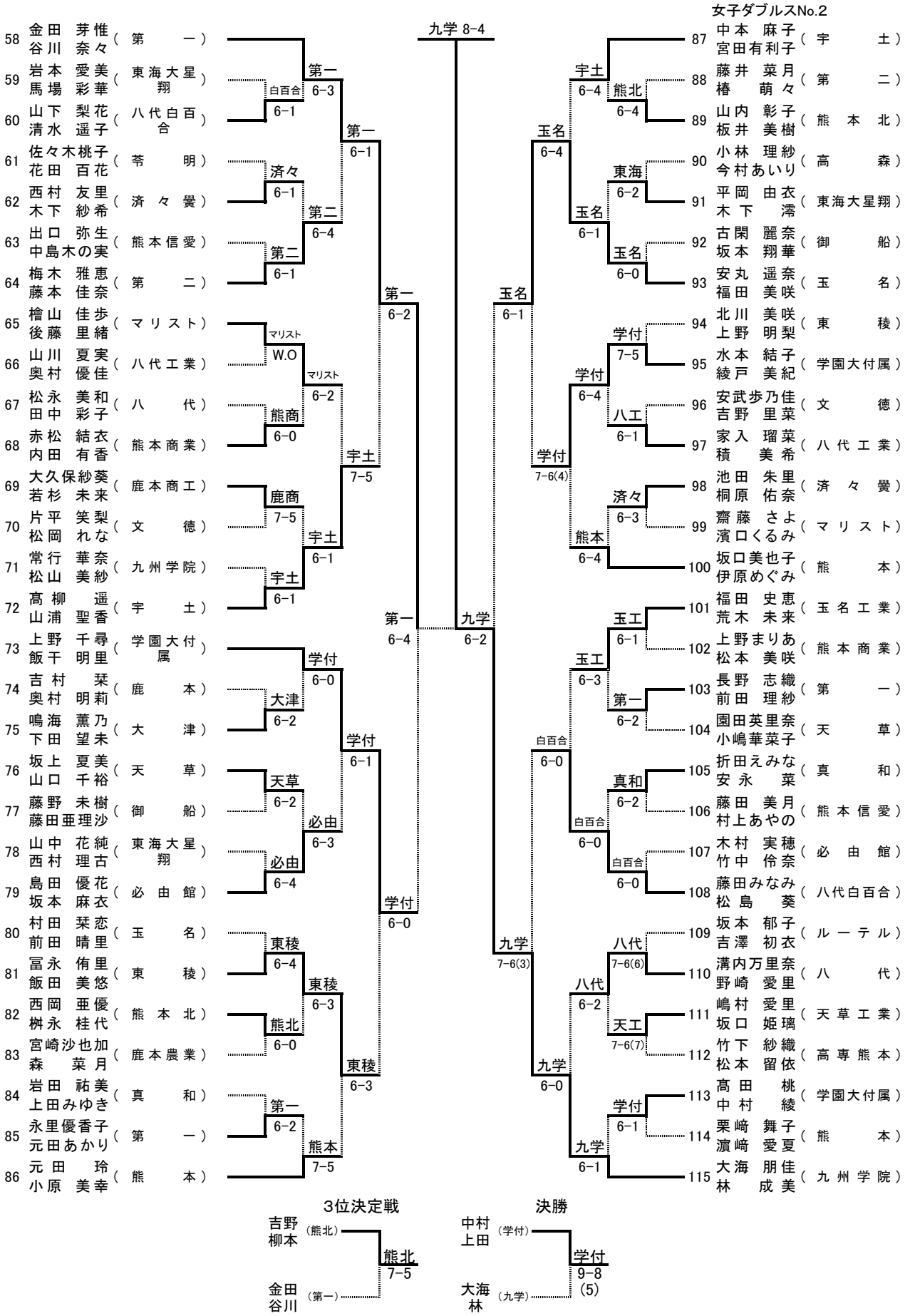
平成26年度　熊本県高等学校総合体育大会テニス競技大会