平成２６年度熊本県高等学校総合体育大会テニス競技大会

女子シングルス　No.1

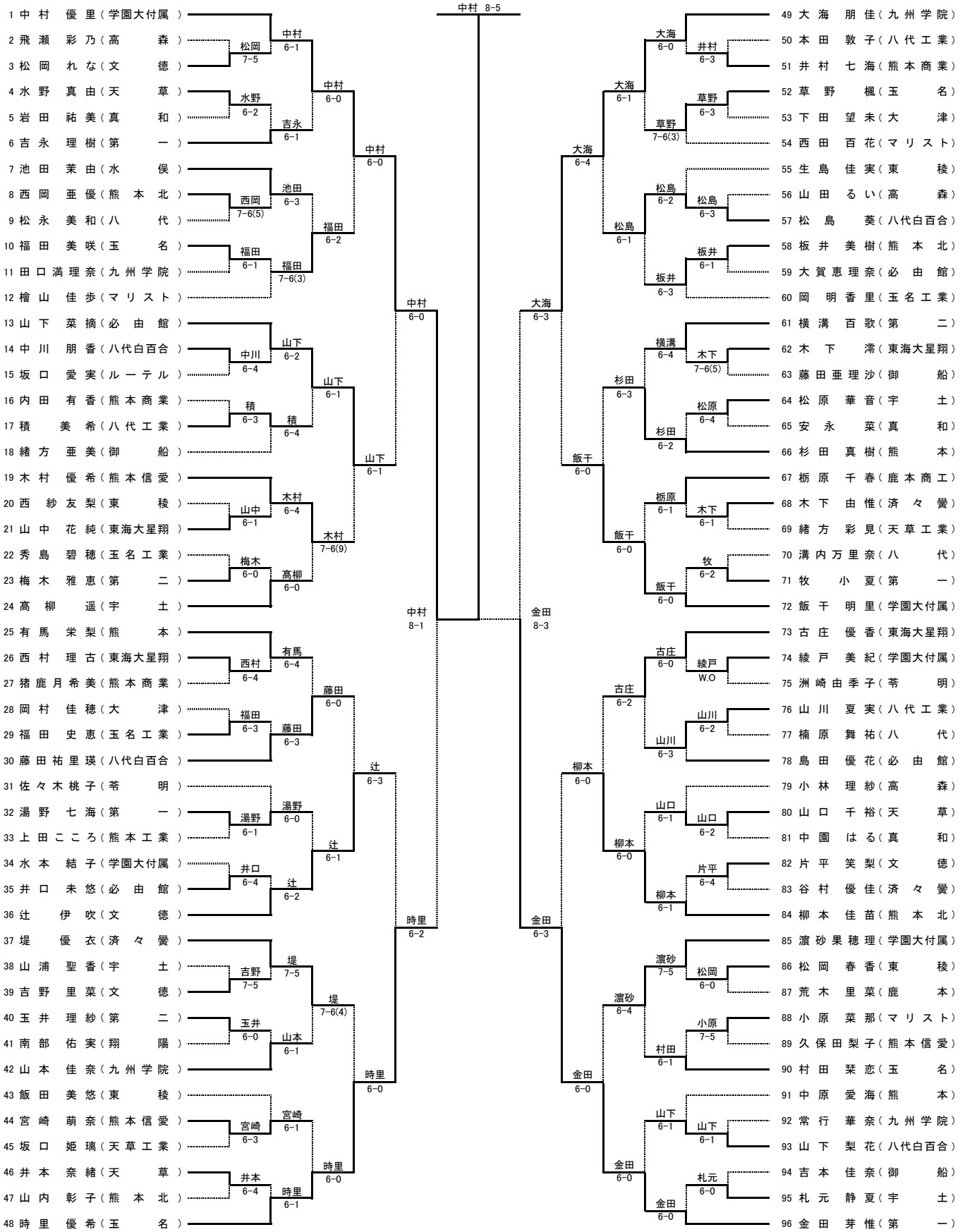

［シード順］

①中村　優里（学園大付）　②橋本　幸香（玉　名）　③今村　凪沙（尚　絅）　④金田　芽惟（第　一）

⑤大海　朋佳（九州学院）　⑤林　成美（九州学院）　⑤吉野　京佳（熊本北）　⑤時里　優希（玉　名）

⑨有馬　栄梨（熊　本）　⑨上野　千尋（学園大付）　⑨冨永　侑里（東　稜）　⑨飯干　明里（学園大付）

⑬古庄　優香（東海星翔）　⑬今村まりな（熊　本）　⑬藤田みなみ（白百合）　⑬髙柳　遙（宇　土）

平成２６年度熊本県高等学校総合体育大会テニス競技大会

女子シングルス　No.2

97 今村　凪沙（尚絅）
98 松村有華理（第二）
99 松山　美紗（九州学院）
100 坂本　優（東海大星翔）
101 東　玲衣（八代白百合）
102 濱崎　綾佳（苓明）
103 谷川　奈々（第一）
104 中野有花理（マリスト）
105 森　菜月（鹿本農業）
106 田上　愛佳（高森）
107 河村　結依（熊本商業）
108 安丸　遥奈（玉名）
109 上田真里那（学園大付属）
110 中村まつり（済々黌）
111 宮石　彩加（八代）
112 迫　愛梨（菊池農業）
113 藤野　未樹（御船）
114 竹内　未来（玉名工業）
115 坂本　麻衣（必由館）
116 上野　明梨（東稜）
117 髙木　咲南（大津）
118 嶋村　愛里（天草工業）
119 桝永　桂代（熊本北）
120 今村まりな（熊本）
121 冨永　侑里（東稜）
122 古閑　麗奈（御船）
123 田口明日香（天草）
124 今村あいり（高森）
125 豊田　真子（八代工業）
126 坂田　華林（宇土）
127 折田えみな（真和）
128 久保田梨子（熊本信愛）
129 水口　珠莉（菊池）
130 吉澤　初衣（ルーテル）
131 渕上　育美（八代白百合）
132 森山　氣帆（第二）
133 赤松　結衣（熊本商業）
134 今村　紋菜（学園大付属）
135 平岡　由衣（東海大星翔）
136 西田　稚奈（鹿本）
137 田中　彩子（八代）
138 福留　奈緒（熊本）
139 平野　杏奈（鹿本商工）
140 池田　朱里（マリスト）
141 堀田　楓（熊本北）
142 梶野　桃香（第一）
143 前田　晴里（玉名）
144 林　成美（九州学院）

松村 7-6(2)
今村 6-0
坂本 6-3
坂本 W.O
今村 6-0
谷川 6-2
中野 6-0
河村 6-0
安丸 6-1
安丸 6-4
今村 6-0
上田 6-0
中村 6-0
藤野 6-3
竹内 6-1
上田 6-0
上田 6-1
坂本 6-2
高木 7-5
桝永 6-0
今村 6-2
坂本 6-4
今村 8-1
冨永 6-1
田口 6-1
豊田 7-5
豊田 6-4
冨永 1-0 DEF
冨永 6-1
久保田 6-4
久保田 6-3
吉澤 6-3
吉澤 6-4
久保田 6-3
林 6-1
平岡 6-4
平岡 6-4
田中 6-3
福留 6-3
福留 7-5
林 6-2
平野 6-3
池田 6-1
前田 6-4
林 6-1
林 6-0

今村 8-2

145 吉野　京佳（熊本北）
146 前山香保里（必由館）
147 野崎　愛里（八代）
148 浪瀬　千菜（玉名工業）
149 村松　千尋（宇土）
150 中村　美穂（菊池農業）
151 奥村　真帆（御船）
152 鳴海　薫乃（大津）
153 平江満充帆（第二）
154 吉田　奈央（天草工業）
155 北川　美咲（東稜）
156 元田　玲（熊本）
157 村井　珠紗（東海大星翔）
158 安武歩乃佳（文徳）
159 桑原　由貴（水俣）
160 家入　瑠菜（八代工業）
161 長岡　朋花（済々黌）
162 川崎　結貴（九州学院）
163 後藤　里緒（マリスト）
164 中島木の実（熊本信愛）
165 横井　瑠乃（真和）
166 西岡　未紗（天草）
167 納冨　裕子（玉名）
168 上野　千尋（学園大付属）
169 藤田みなみ（八代白百合）
170 髙田　桃（学園大付属）
171 村上あやの（熊本信愛）
172 有田奈津希（菊池）
173 花田　百花（苓明）
174 堀田かりん（文徳）
175 坂上　夏美（天草）
176 一安穂乃花（第一）
177 宮崎沙也加（鹿本農業）
178 柴田　千晴（第二）
179 松田あすか（真和）
180 坂本　郁子（ルーテル）
181 野田　真（宇土）
182 坂田　彩佳（熊本北）
183 中根　美優（熊本商業）
184 三森　亜美（高森）
185 荒木　未来（玉名工業）
186 和田　千夏（必由館）
187 松川　樹羅（翔陽）
188 藤本　葵（九州学院）
189 黒岩　菜穂（済々黌）
190 綾　誉佳（熊本）
191 栗原安理沙（学園大付属）
192 橋本　幸香（玉名）

吉野 6-1
前山 6-0
吉野 6-0
村松 6-2
村松 6-1
吉野 6-1
平江 6-2
平江 6-4
元田 6-1
北川 6-1
元田 6-4
吉野 6-2
村井 7-5
桑原 6-3
家入 6-3
家入 6-0
家入 6-3
上野 6-2
後藤 7-5
横井 6-4
上野 6-0
西岡 7-6(4)
上野 6-1
橋本 8-2
藤田 6-1
高田 6-1
藤田 6-3
花田 6-2
堀田 6-0
藤田 6-2
坂上 6-3
一安 6-2
坂本 6-0
柴田 6-0
坂本 6-4
橋本 6-4
野田 6-1
坂田 6-4
和田 6-4
荒木 6-1
和田 6-1
橋本 6-4
黒岩 6-3
黒岩 6-1
橋本 6-1
栗原 7-5
橋本 6-0

決勝
中村（学園大付）
今村（尚絅）
中村 9-8(7)

5～8位決定戦
吉野（熊本北）
大海（九州学院）
吉野 6-1
林（九州学院）
時里（玉名）
林 6-1
吉野 6-4

3位決定戦
金田（第一）
橋本（玉名）
橋本 7-5

大海（九州学院）
時里（玉名）
大海 6-4