平成26年度　熊本県高等学校冬季ダブルステニス選手権大会　決勝トーナメント

女子Bクラス

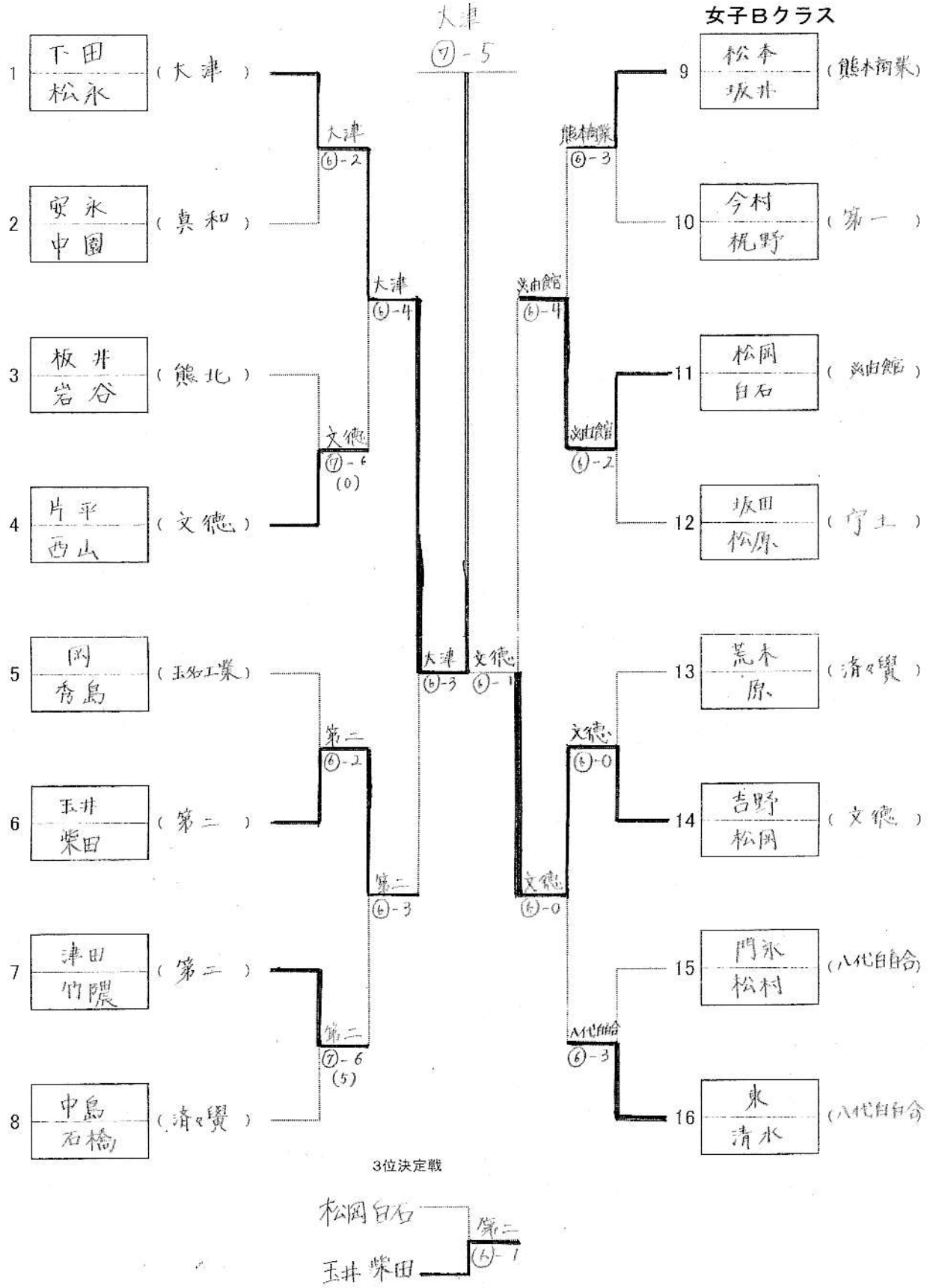

3位決定戦